ЖКУИ672333.019-444 ГЧ

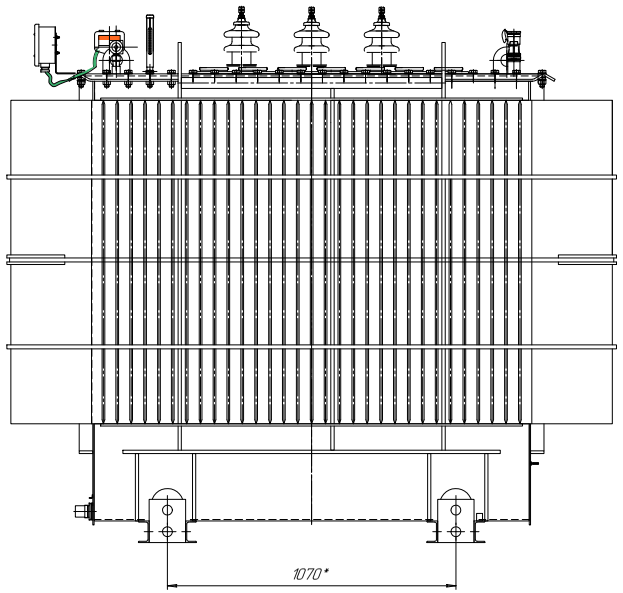

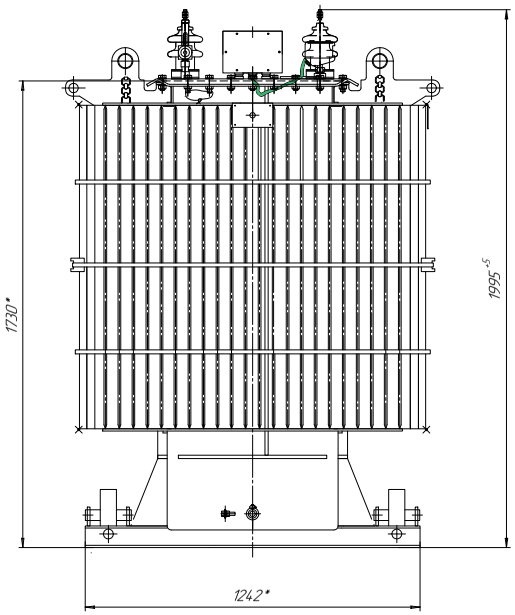

Подъем трансформатора

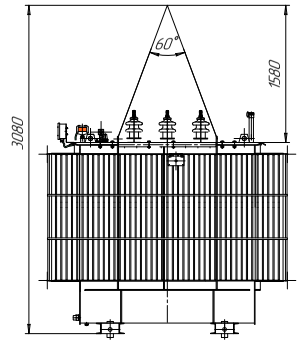

Ширина колеи катков при продольном и поперечном перемещении трансформатора (1:20)

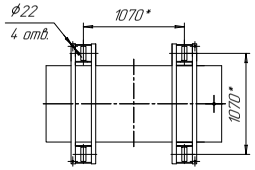

Колея для продольного перемещения

Колея для поперечного перемещения

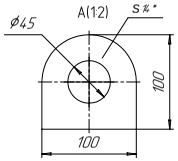

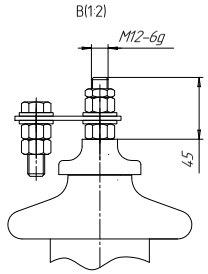

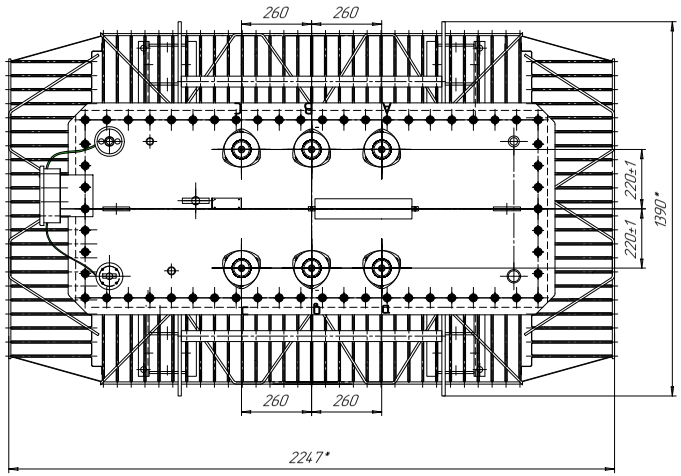

Крепление активной части к крышке

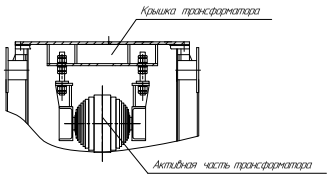

Каток (1:2,5)

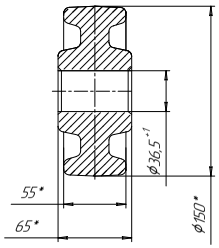

Подъем активной части

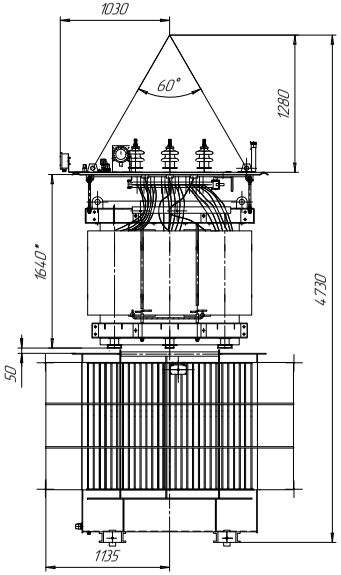

Таблица 1

Наименование	Масса, кг
Масло трансформатора	1140
Полная трансформатора	5270

1. Размеры для справок.
2. ВНИМАНИЕ! Активная часть связана с крышкой. Подъем активной части производить за пластины, расположенные на крышке.
3. Трансформатор поставляется заводом с запломбированными пробками для взятия пробы и слива масла крышкой трансформатора.
4. Знак строповки и центр масс выполнить по ГОСТ 14192.

					ЖКУИ.672333.019-444 ГЧ			
Изм.	Лист	№ докум.	Подп.	Дата	Трансформатор ТМГ-2500/6-10 У/Д-11 Габаритный чертеж	Лит.	Масса	Масштаб
Разраб.		Амиров А.					А	См. табл.	1:20
Пров.						Лист		Листов 1
Т.контр.						ОГК		
Н.контр.								
Утв.								

Копировал Формат А0